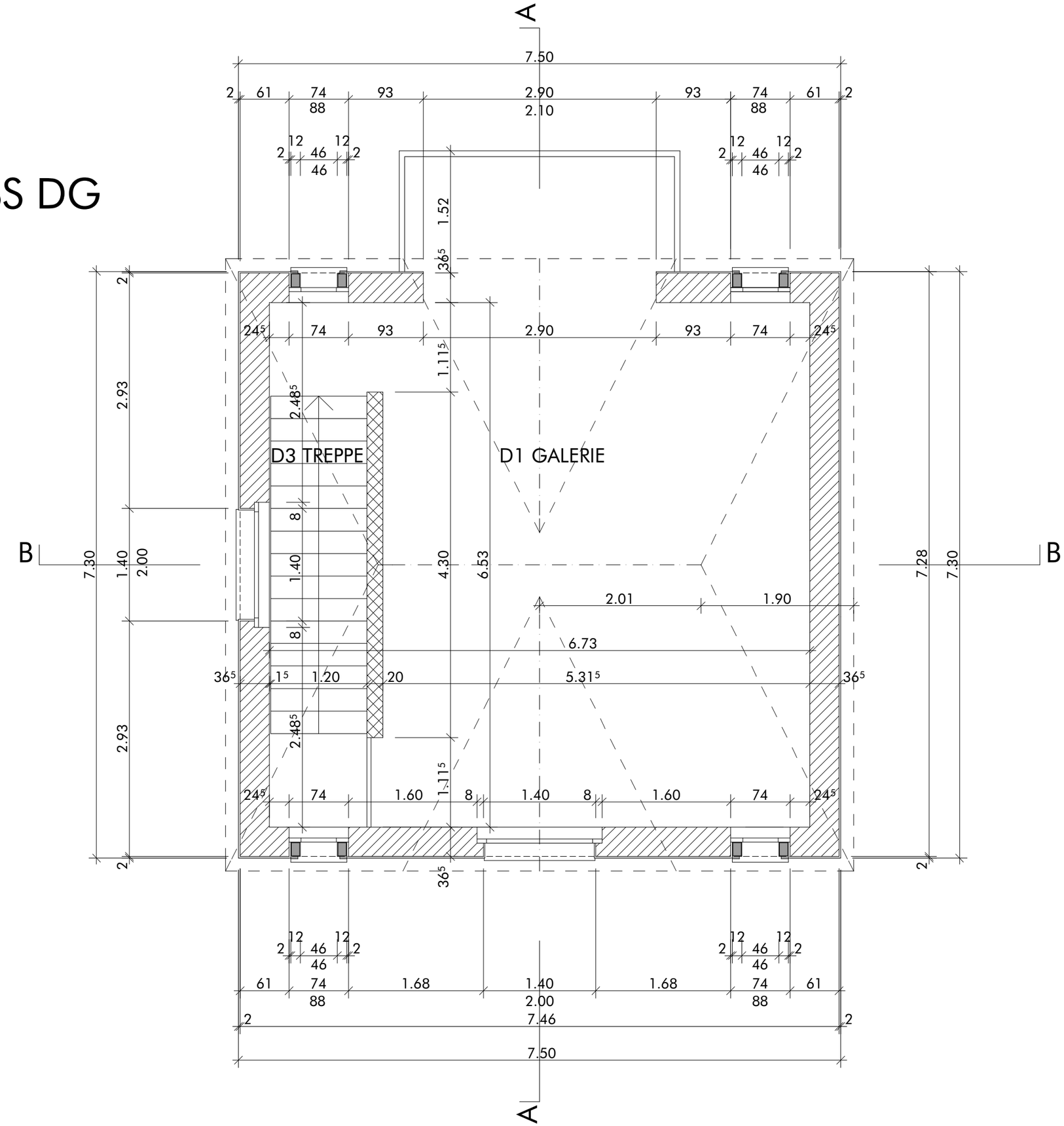GRUNDRISS DG